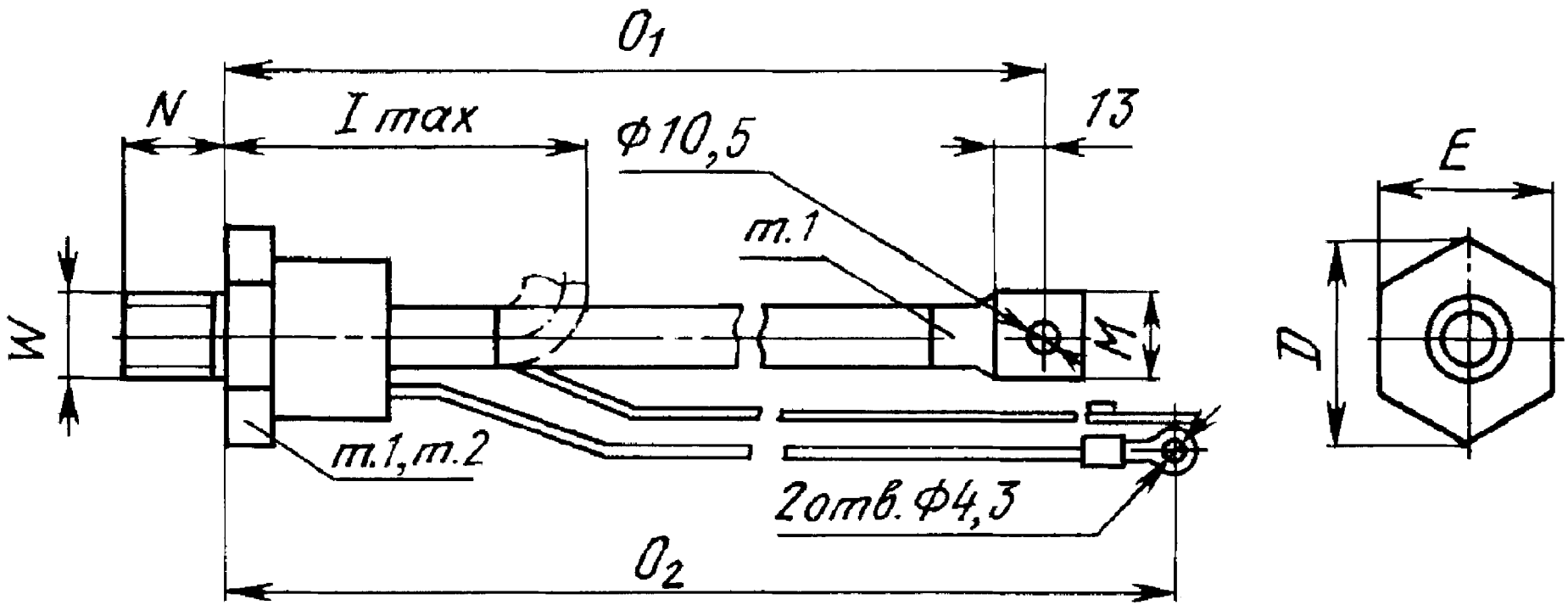
O1
N
I max
Ф10,5
13
E
т.1
W
M
D
т.1,т.2
2отв.Ф4,3
O2